P:\4014BRMirsham60\tnuha\BRIHAT MAIM\mihraz-09-06-10\TNUH4014BR-22-briha.dwg, IDFrame, 24/08/2011 11:43:18, Yelena

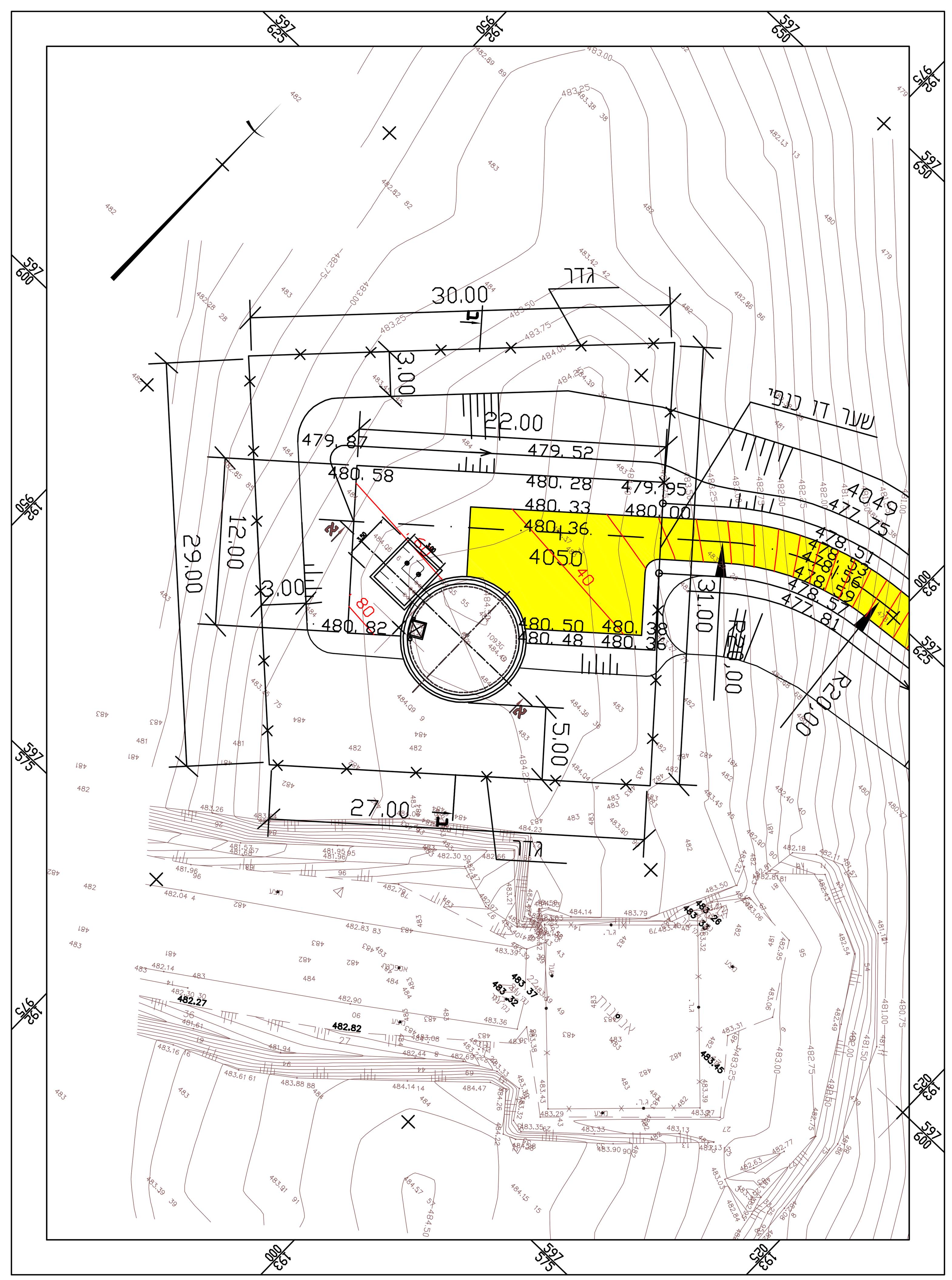

תנוחה
1:250

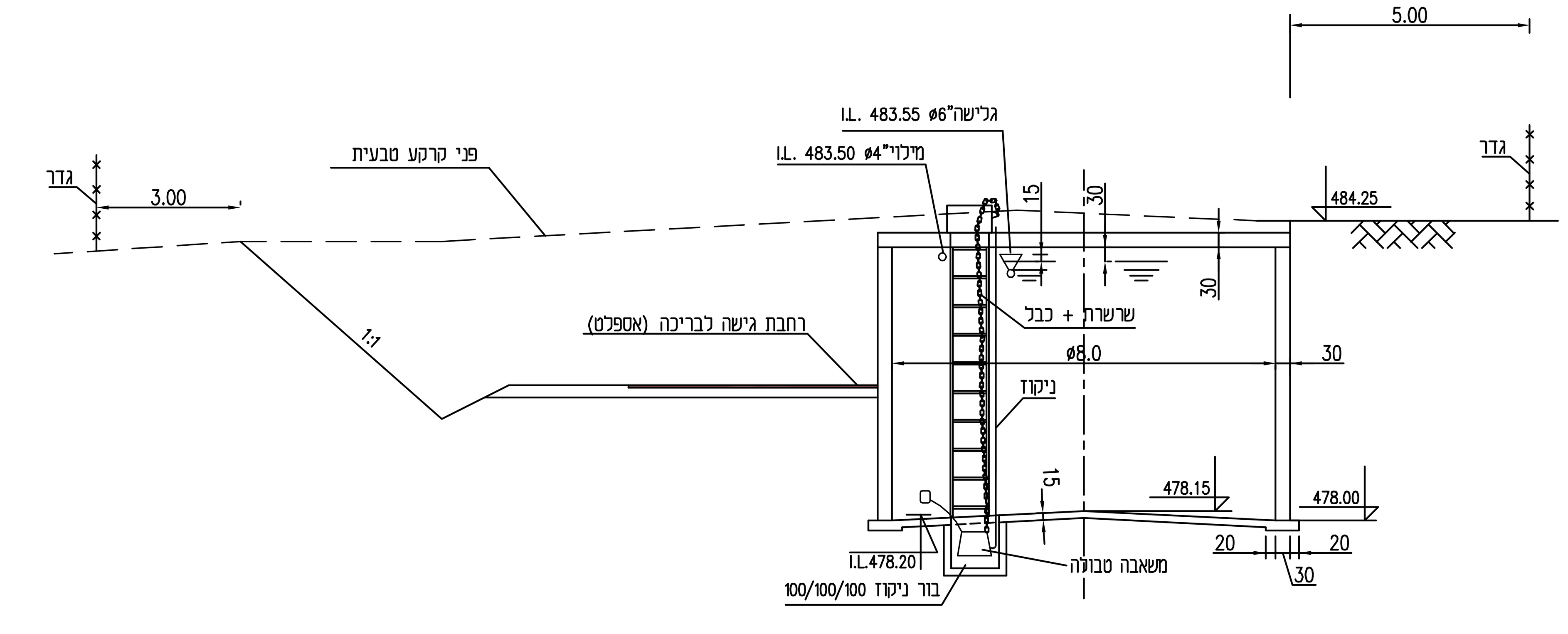

חתך ב-ב
1:100

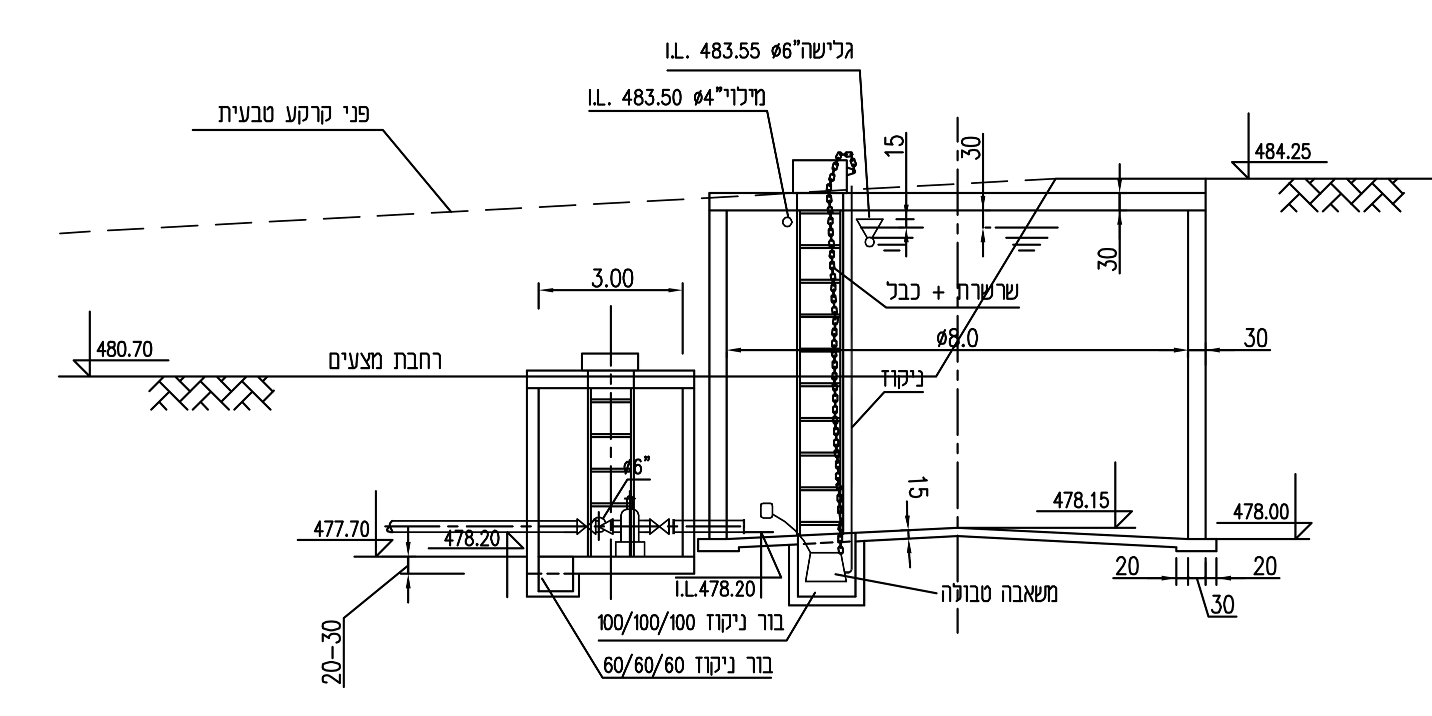

חתך א-א
1:100

על המבצע לבקר את המידות ולהודיע למתכנן על כל טעות, סטיה, סתירה או אי התאמה בטרם המשיך בעבודתו.
המתכנן הינו הבעל הבלעדי של תוכנית זו ושל זכויות היוצרים בה. אין לעשות כל שמוש בתוכנית זו, ברעיונות הגלומים בה ללא אישור מראש ובכתב של המתכנן.

	תאריך	הפצה	

	תאריך	תאור השינוי	חתימה
02	10.06.10	עידכון גישה לבריכה ותנוחה בריכה	פניה
01	08.03.10	עידכון גישה לבריכה ותנוחה בריכה	ילנה

לעיון ☐ למכרז ☒ לביצוע ☐

שם התכנית
מרשם-בריכת מים
בריכת מים-תנוחה וחתכים

הוכן עבור
משב"ש המינהל לבניה כפרית
מחוז דרום

מס' התכנית : 4014CR-304
קנה מידה : 1 : 250 1 : 100
תכנן: פניה
תאריך: 15.12.09
ביקר : אריה צור
מהדורה: 02
תאריך: 10.06.10
שם קובץ: TNUH4014BR-22-briha.dwg

א פ אתרים הנדסה אזרחית בע"מ
ת. ד. 52730 תל אביב מיקוד 67134 טל: 03-7510116 פקס: 03-7510112